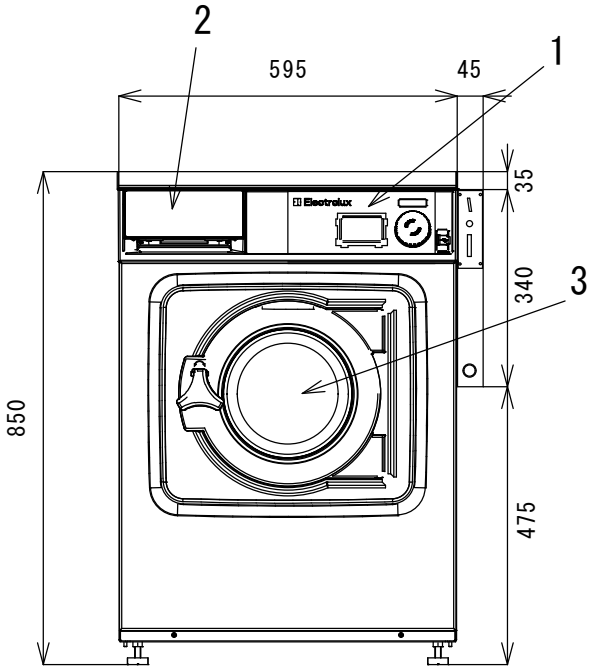

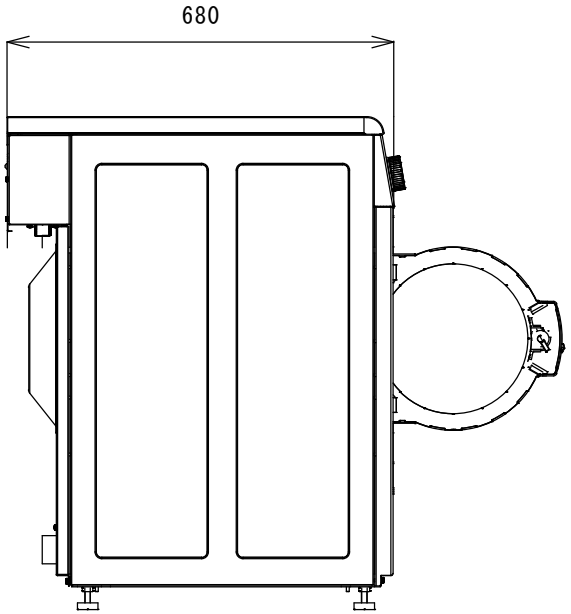

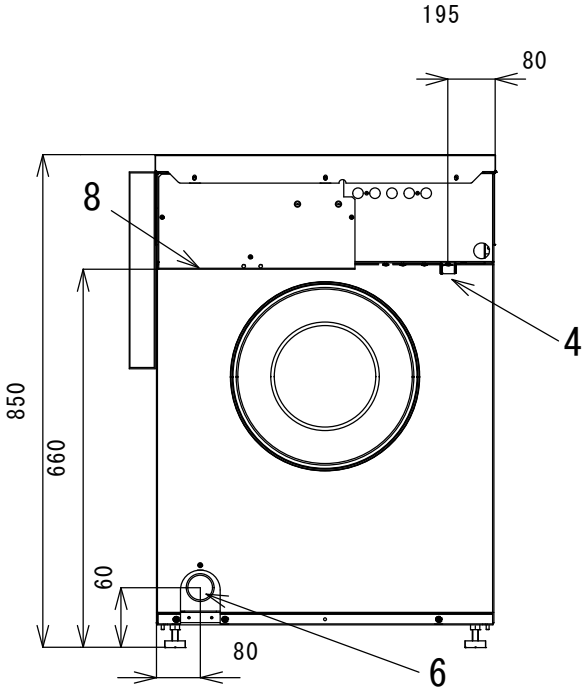

各部名称	
1	コントロールパネル
2	洗剤ボックス
3	ドア開口（255mm）
4	給水
5	
6	排水
7	－
8	電気接続
9	－
１０	－

仕様	
最大処理量	5.5kg
ドラム容量	53リットル
ドラム回転数	1450rpm
接続口径、給水	3/4″（20A）
接続口径、排水	25mm
消費水量	133リットル（ノーマル洗い60度）
消費電力量	0.1kWh
定格消費電力	0.8kW
推奨ブレーカー容量	15A
電源	単相100V　50/60
本体重量	100kg

注、製品の仕様は改良のため、予告なく変更する場合があります。

	作成日付	改定日付	ペットケアランドリー 5.5kg		
DIM.　mm	2018.09.26	2023.5.30			
SCALE NTS	エレクトロラックス・プロフェッショナル・ジャパン株式会社			REV.	Page. 1／1

RIND | PROE　FORMAT A1986771002D-M410N