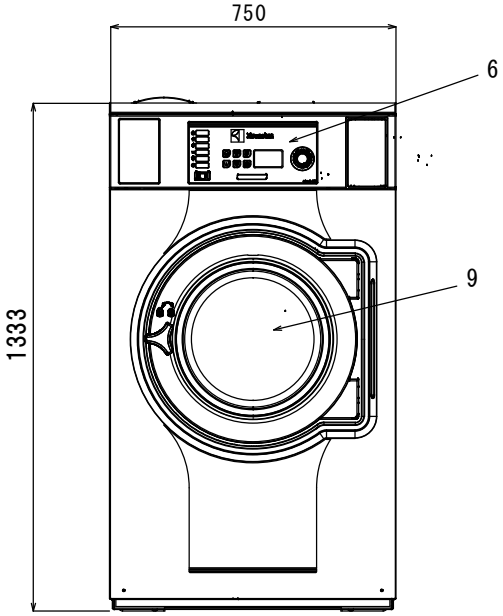

全面

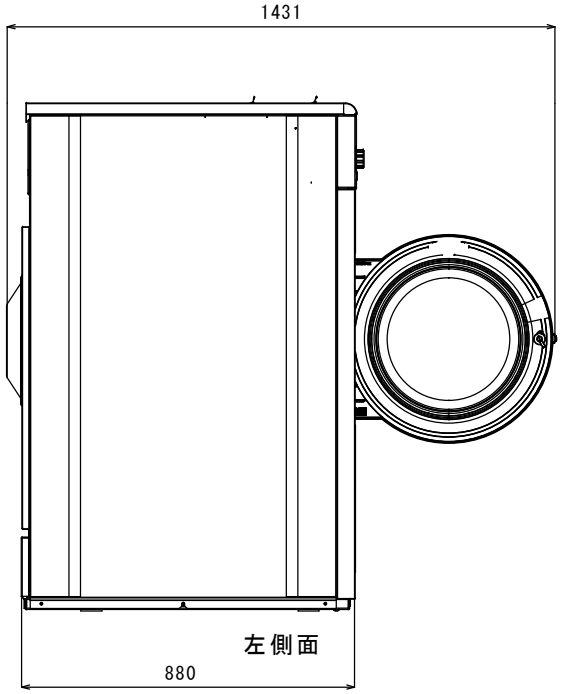

左側面

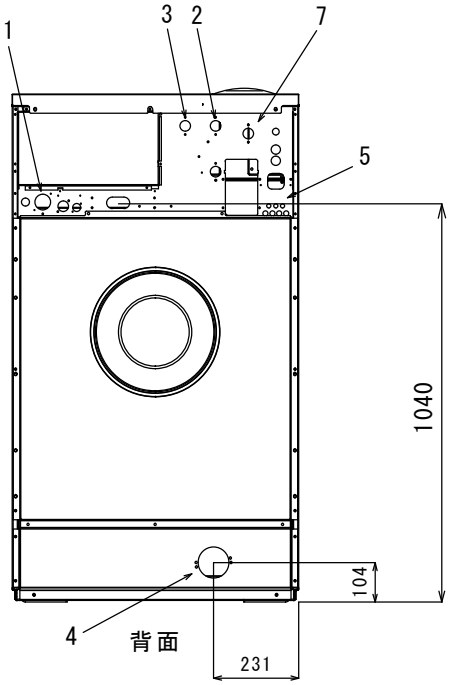

背面

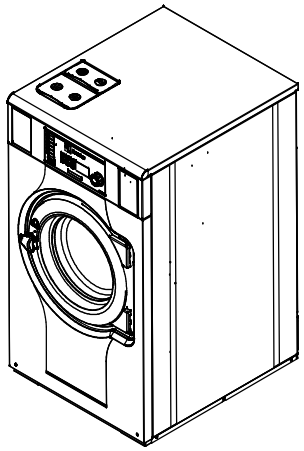

各部名称	
1	電気接続
2	給水
3	給湯
4	排水口
5	洗剤供給装置接続部
6	操作パネル
7	給水または給湯
8	ーー
9	ドア開口（395mm）
１０	

仕様	
最大処理量	20Kg（IEC60456）
ドラム	容量180リットル、直径650mm
ドラム回転数	525rpm
接続口径、給水	３/４”　（２０Ａ）
接続口径、給湯	３/４”　（２０Ａ）
接続口径、排水	外径、直径７５mm（呼び径６５mm）
消費水量	155リットル(ノーマル洗い60度の場合)
消費電力量	0.25kWh
定格消費電力	1.0kW
推奨ブレーカー容量	10A
電源	3相200V 50/60Hz
本体重量	228kg

注、製品の仕様は改良のため、予告なく変更する場合があります。

	作成日付	改定日付	ペットケアランドリー20 HW		
DIM. mm	2023.5.11				
SCALE NTS	エレクトロラックス・プロフェッショナル・ジャパン株式会社			REV. A	Page. 1/1